POP-AVDEL · AVLUG®

Avlug® 1107

MOSIĄDZ | **Łeb kulisty** | **Ø 1,6 / 2,4 / 3,2 mm**



Mosiądz CuZn37 cynowany elektrolitycznie

SCHEMAT WYMIAROWY

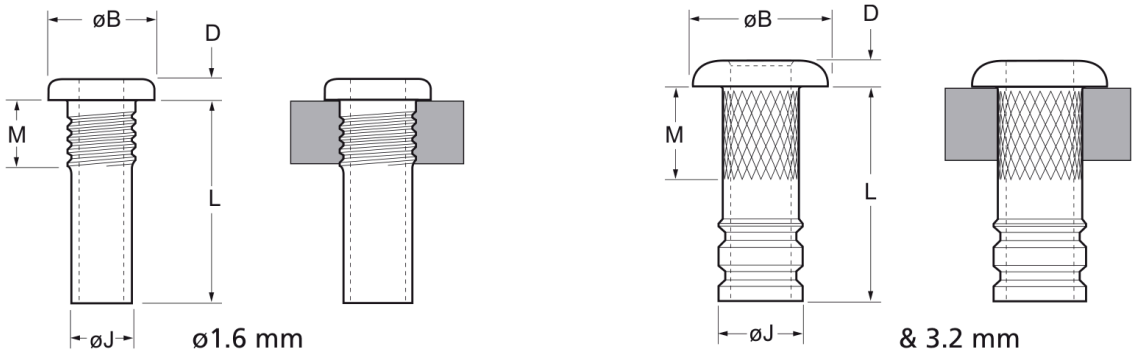

Katalog POP Avdel Speed Fastening Systems, str. 79

CHARAKTERYSTYKA WYKONANIA

Rodzina	**Avlug®**
Seria	**1107**
Materiał	**mosiądz CuZn37 cynowany elektrolitycznie**
Łeb	**Łeb kulisty**
Średnice	**Ø 1,6 / 2,4 / 3,2 mm**
Liczba pozycji	**5**

LEGENDA

Ø	średnica nominalna
Otwór	średnica otworu montażowego
ØB	średnica łba
D	wysokość łba
L	długość nitu
ØJ	średnica trzonu
M	długość części radełkowanej
Rowki	liczba rowków
Szt.	liczba sztuk w magazynku (± 1)

Wymiary i wytrzymałość

	OTWÓR · MM		WYMIARY KOŁKA · MM							
Ø	**Otwór min.**	**Otwór max.**	**ØB max.**	**D max.**	**L max.**	**ØJ max.**	**M max.**	**Rowki**	**Szt.**	**Kod producenta**
Ø 1,6	1,80	1,93	2,80	0,61	4,11	1,79	2,04	4	62	**01107-00205**
Ø 1,6	1,80	1,93	2,80	0,61	6,51	1,79	2,04	4	42	**01107-00208**
Ø 2,4	2,62	2,74	4,15	0,94	8,36	2,60	3,43	2	33	**01107-00310**
Ø 2,4	2,62	2,74	4,15	0,94	9,96	2,60	3,43	3	28	**01107-00312**
Ø 3,2	3,38	3,51	5,52	1,15	9,96	3,36	3,43	3	26	**01107-00412**

Wartości według katalogu producenta (typowe, chyba że kolumna oznacza wartość minimalną). Wszystkie wymiary w mm. Parametry należy zweryfikować względem wymagań konkretnego połączenia. Źródło: Katalog POP Avdel Speed Fastening Systems (rev. 05.2017), str. 79. Aktualne dane i dobór narzędzia: norsteel.pl/nity/avlug/1107/