POP-AVDEL · AVTRONIC®

Avtronic® 1189

ALU | **Łeb kulisty** | **Ø 2,5 / 2,8 mm**

Stop aluminium AlMg5 (5056A), naturalny



SCHEMAT WYMIAROWY

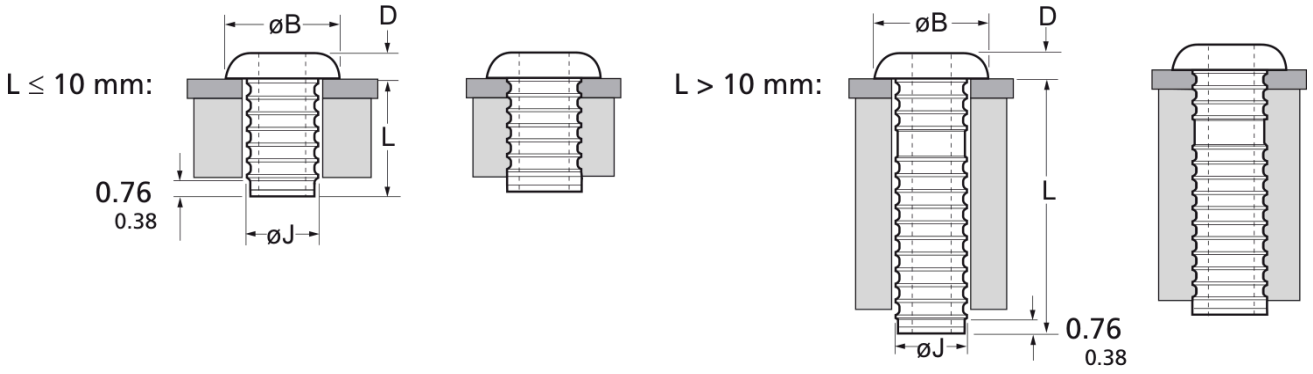

Katalog POP Avdel Speed Fastening Systems, str. 73

CHARAKTERYSTYKA WYKONANIA

Rodzina	**Avtronic®**
Seria	**1189**
Materiał	**stop aluminium AlMg5 (5056A), naturalny**
Łeb	**Łeb kulisty**
Średnice	**Ø 2,5 / 2,8 mm**
Liczba pozycji	**18**

LEGENDA

Ø	średnica nominalna
Otwór	średnica otworu montażowego
ØB	średnica łba
D	wysokość łba
L	długość nitu
ØJ	średnica korpusu
Siła	siła wypychania F (kN, wartość typowa)
Szt.	liczba sztuk w magazynku (± 1)

Wymiary i wytrzymałość

	OTWÓR · MM		WYMIARY NITU · MM				KN		
Ø	**Otwór min.**	**Otwór max.**	**ØB max.**	**D max.**	**L max.**	**ØJ max.**	**Siła F**	**Szt.**	**Kod producenta**
Ø 2,5	2,50	2,60	4,14	0,94	5,18	2,48	0,03	51	**01189-02506**
Ø 2,5	2,50	2,60	4,14	0,94	6,78	2,48	0,03	41	**01189-02508**
Ø 2,5	2,50	2,60	4,14	0,94	8,36	2,48	0,03	33	**01189-02510**
Ø 2,5	2,50	2,60	4,14	0,94	9,96	2,48	0,03	28	**01189-02512**
Ø 2,5	2,50	2,60	4,14	0,94	11,53	2,48	0,03	24	**01189-02514**
Ø 2,5	2,50	2,60	4,14	0,94	13,13	2,48	0,03	21	**01189-02516**
Ø 2,5	2,50	2,60	4,14	0,94	14,71	2,48	0,03	19	**01189-02518**
Ø 2,5	2,50	2,60	4,14	0,94	16,31	2,48	0,03	17	**01189-02520**

	OTWÓR · MM		WYMIARY NITU · MM				KN		
Ø	Otwór min.	Otwór max.	ØB max.	D max.	L max.	ØJ max.	Siła F	Szt.	Kod producenta
Ø 2,5	2,50	2,60	4,14	0,94	17,88	2,48	0,03	16	**01189-02522**
Ø 2,8	2,80	2,90	4,14	0,94	5,18	2,74	0,04	52	**01189-02806**
Ø 2,8	2,80	2,90	4,14	0,94	6,78	2,74	0,04	41	**01189-02808**
Ø 2,8	2,80	2,90	4,14	0,94	8,36	2,74	0,04	33	**01189-02810**
Ø 2,8	2,80	2,90	4,14	0,94	9,96	2,74	0,04	28	**01189-02812**
Ø 2,8	2,80	2,90	4,14	0,94	11,53	2,74	0,04	24	**01189-02814**
Ø 2,8	2,80	2,90	4,14	0,94	13,13	2,74	0,04	21	**01189-02816**
Ø 2,8	2,80	2,90	4,14	0,94	14,71	2,74	0,04	19	**01189-02818**
Ø 2,8	2,80	2,90	4,14	0,94	16,31	2,74	0,04	17	**01189-02820**
Ø 2,8	2,80	2,90	4,14	0,94	17,88	2,74	0,04	16	**01189-02822**

Wartości według katalogu producenta (typowe, chyba że kolumna oznacza wartość minimalną). Wszystkie wymiary w mm. Parametry należy zweryfikować względem wymagań konkretnego połączenia. Źródło: Katalog POP Avdel Speed Fastening Systems (rev. 05.2017), str. 73. Aktualne dane i dobór narzędzia: norsteel.pl/nity/avtronic/1189/