POP-AVDEL · BRIV®

Briv® 1801

ALU **Łeb kulisty** **Ø 2,4 / 3,2 / 4,0 / 4,8 / 6,0 mm**

Stop aluminium AlMg5 (5056A), naturalny



SCHEMAT WYMIAROWY

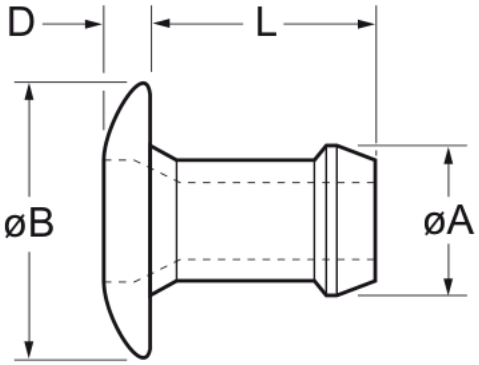

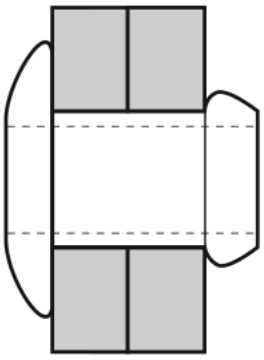

Katalog POP Avdel Speed Fastening Systems, str. 36

CHARAKTERYSTYKA WYKONANIA

Rodzina	**Briv®**
Seria	**1801**
Materiał	**stop aluminium AlMg5 (5056A), naturalny**
Łeb	**Łeb kulisty**
Średnice	**Ø 2,4 / 3,2 / 4,0 / 4,8 / 6,0 mm**
Liczba pozycji	**40**

LEGENDA

Ø	średnica nominalna
Grip	zakres zacisku (grubość pakietu)
Otwór	średnica otworu montażowego
ØB	średnica łba
D	wysokość łba
L	długość nitu
ØA	średnica trzonu
kN	wytrzymałość na ścinanie i rozciąganie (wartości typowe)
Szt.	liczba sztuk w magazynku (± 1)

Wymiary i wytrzymałość

	ZAKRES ZACISKU · MM		OTWÓR · MM		WYMIARY NITU · MM				WYTRZYMAŁOŚĆ · KN			
Ø	**Grip min.**	**Grip max.**	**Otwór min.**	**Otwór max.**	**ØB max.**	**D max.**	**L max.**	**ØA max.**	**Ścinanie**	**Rozciąganie**	**Szt.**	**Kod producenta**
Ø 2,4	1,14	2,42	2,36	2,44	4,11	0,89	3,98	2,35	0,27	0,44	64	**01801-00304**
Ø 2,4	2,15	3,43	2,36	2,44	4,11	0,89	5,00	2,35	0,27	0,44	52	**01801-00306**
Ø 2,4	3,17	4,45	2,36	2,44	4,11	0,89	6,02	2,35	0,27	0,44	44	**01801-00308**
Ø 2,4	4,19	5,47	2,36	2,44	4,11	0,89	7,04	2,35	0,27	0,44	38	**01801-00310**

	ZAKRES ZACISKU · MM		OTWÓR · MM		WYMIARY NITU · MM				WYTRZYMAŁOŚĆ · KN			
Ø	Grip min.	Grip max.	Otwór min.	Otwór max.	ØB max.	D max.	L max.	ØA max.	Ścinanie	Rozciąganie	Szt.	Kod producenta
Ø 2,4	5,20	6,48	2,36	2,44	4,11	0,89	8,05	2,35	0,27	0,44	34	**01801-00312**
Ø 2,4	6,22	7,50	2,36	2,44	4,11	0,89	9,07	2,35	0,27	0,44	30	**01801-00314**
Ø 2,4	6,73	8,00	2,36	2,44	4,11	0,89	9,57	2,35	0,27	0,44	28	**01801-00315**
Ø 2,4	7,24	8,51	2,36	2,44	4,11	0,89	10,08	2,35	0,27	0,44	27	**01801-00316**
Ø 2,4	7,75	9,02	2,36	2,44	4,11	0,89	10,59	2,35	0,27	0,44	26	**01801-00317**
Ø 3,2	0,64	1,91	3,26	3,34	6,53	0,99	3,86	3,14	0,76	1,31	59	**01801-00403**
Ø 3,2	1,14	2,42	3,26	3,34	6,53	0,99	4,37	3,14	0,76	1,31	58	**01801-00404**
Ø 3,2	1,65	2,87	3,26	3,34	6,53	0,99	4,87	3,14	0,76	1,31	50	**01801-00405**
Ø 3,2	2,15	3,43	3,26	3,34	6,53	0,99	5,39	3,14	0,76	1,31	48	**01801-00406**
Ø 3,2	3,17	4,45	3,26	3,34	6,53	0,99	6,41	3,14	0,76	1,31	42	**01801-00408**
Ø 3,2	4,19	5,47	3,26	3,34	6,53	0,99	7,42	3,14	0,76	1,31	37	**01801-00410**
Ø 3,2	5,20	6,48	3,26	3,34	6,53	0,99	8,44	3,14	0,76	1,31	33	**01801-00412**
Ø 3,2	6,22	7,50	3,26	3,34	6,53	0,99	9,45	3,14	0,76	1,31	29	**01801-00414**
Ø 3,2	7,24	8,51	3,26	3,34	6,53	0,99	10,46	3,14	0,76	1,31	26	**01801-00416**
Ø 4,0	1,57	2,93	3,97	4,04	8,18	0,99	4,91	3,88	1,14	1,74	52	**01801-00505**
Ø 4,0	2,15	3,43	3,97	4,04	8,18	0,99	5,41	3,88	1,14	1,74	49	**01801-00506**
Ø 4,0	2,66	3,94	3,97	4,04	8,18	0,99	5,92	3,88	1,14	1,74	44	**01801-00507**
Ø 4,0	3,68	4,96	3,97	4,04	8,18	0,99	6,94	3,88	1,14	1,74	39	**01801-00509**
Ø 4,0	4,69	5,97	3,97	4,04	8,18	0,99	7,95	3,88	1,14	1,74	34	**01801-00511**
Ø 4,0	5,71	6,99	3,97	4,04	8,18	0,99	8,97	3,88	1,14	1,74	31	**01801-00513**
Ø 4,0	6,73	8,00	3,97	4,04	8,18	0,99	9,98	3,88	1,14	1,74	26	**01801-00515**
Ø 4,0	7,75	9,02	3,97	4,04	8,18	0,99	11,00	3,88	1,14	1,74	24	**01801-00517**
Ø 4,8	1,65	3,30	4,85	4,93	9,71	1,17	5,39	4,77	1,51	2,74	46	**01801-00606**
Ø 4,8	2,03	3,94	4,85	4,93	9,71	1,17	6,10	4,77	1,51	2,74	42	**01801-00607**
Ø 4,8	3,68	5,21	4,85	4,93	9,71	1,17	7,37	4,77	1,51	2,74	35	**01801-00609**
Ø 4,8	4,95	6,48	4,85	4,93	9,71	1,17	8,64	4,77	1,51	2,74	31	**01801-00611**
Ø 4,8	6,22	7,75	4,85	4,93	9,71	1,17	9,91	4,77	1,51	2,74	27	**01801-00613**
Ø 4,8	7,49	9,02	4,85	4,93	9,71	1,17	11,18	4,77	1,51	2,74	24	**01801-00615**
Ø 4,8	8,76	10,29	4,85	4,93	9,71	1,17	12,45	4,77	1,51	2,74	22	**01801-00617**
Ø 4,8	10,03	11,56	4,85	4,93	9,71	1,17	13,46	4,77	1,51	2,74	20	**01801-00619**
Ø 6,0	2,66	3,94	5,94	6,02	11,55	1,35	6,93	5,90	1,69	3,29	37	**01801-06007**
Ø 6,0	3,68	4,95	5,94	6,02	11,55	1,35	7,94	5,90	1,69	3,29	33	**01801-06009**
Ø 6,0	4,70	5,96	5,94	6,02	11,55	1,35	8,96	5,90	1,69	3,29	29	**01801-06011**
Ø 6,0	5,71	6,98	5,94	6,02	11,55	1,35	9,98	5,90	1,69	3,29	26	**01801-06013**
Ø 6,0	6,73	7,99	5,94	6,02	11,55	1,35	10,99	5,90	1,69	3,29	24	**01801-06015**
Ø 6,0	7,74	9,01	5,94	6,02	11,55	1,35	12,00	5,90	1,69	3,29	23	**01801-06017**

Uwaga: Na zamówienie wersja anodowana na czerwono (seria 1804) i inne wykonania (seria 1861).

Wartości według katalogu producenta (typowe, chyba że kolumna oznacza wartość minimalną). Wszystkie wymiary w mm. Parametry należy zweryfikować względem wymagań konkretnego połączenia. Źródło: Katalog POP Avdel Speed Fastening Systems (rev. 05.2017), str. 36–37. Aktualne dane i dobór narzędzia: