POP-AVDEL · BRIV®

Briv® 1802

ALU | **Łeb stożkowy 120°** | **Ø 3,2 / 4,0 mm**

Stop aluminium AlMg5 (5056A), naturalny



SCHEMAT WYMIAROWY

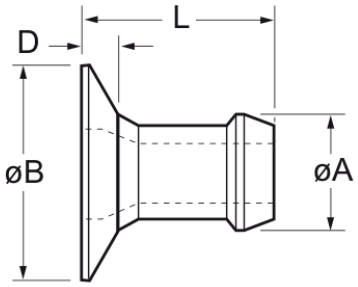

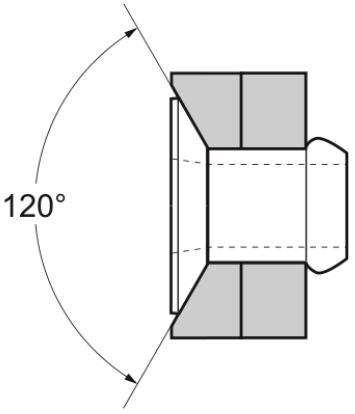

Katalog POP Avdel Speed Fastening Systems, str. 38

CHARAKTERYSTYKA WYKONANIA

Rodzina	**Briv®**
Seria	**1802**
Materiał	**stop aluminium AlMg5 (5056A), naturalny**
Łeb	**Łeb stożkowy 120°**
Średnice	**Ø 3,2 / 4,0 mm**
Liczba pozycji	**11**

LEGENDA

Ø	średnica nominalna
Grip	zakres zacisku (grubość pakietu)
Otwór	średnica otworu montażowego
ØB	średnica łba
D	wysokość łba
L	długość nitu
ØA	średnica trzonu
kN	wytrzymałość na ścinanie i rozciąganie (wartości typowe)
Szt.	liczba sztuk w magazynku (± 1)

Wymiary i wytrzymałość

	ZAKRES ZACISKU · MM		OTWÓR · MM		WYMIARY NITU · MM				WYTRZYMAŁOŚĆ · KN			
Ø	**Grip min.**	**Grip max.**	**Otwór min.**	**Otwór max.**	**ØB max.**	**D max.**	**L max.**	**ØA max.**	**Ścinanie**	**Rozciąganie**	**Szt.**	**Kod producenta**
Ø 3,2	1,52	2,79	3,26	3,34	5,84	0,76	4,77	3,14	0,76	1,31	64	**01802-00406**
Ø 3,2	2,54	3,81	3,26	3,34	5,84	0,76	5,79	3,14	0,76	1,31	52	**01802-00407**
Ø 3,2	3,56	4,83	3,26	3,34	5,84	0,76	6,81	3,14	0,76	1,31	44	**01802-00408**
Ø 3,2	4,57	5,84	3,26	3,34	5,84	0,76	7,82	3,14	0,76	1,31	38	**01802-00410**

	ZAKRES ZACISKU · MM		OTWÓR · MM		WYMIARY NITU · MM				WYTRZYMAŁOŚĆ · KN			
Ø	Grip min.	Grip max.	Otwór min.	Otwór max.	ØB max.	D max.	L max.	ØA max.	Ścinanie	Rozciąganie	Szt.	Kod producenta
Ø 3,2	5,59	6,86	3,26	3,34	5,84	0,76	8,84	3,14	0,76	1,31	33	**01802-00411**
Ø 4,0	1,57	2,93	3,97	4,04	6,98	1,02	5,18	3,88	1,13	1,73	59	**01802-00505**
Ø 4,0	2,15	3,43	3,97	4,04	6,98	1,02	5,69	3,88	1,13	1,73	54	**01802-00506**
Ø 4,0	2,66	3,94	3,97	4,04	6,98	1,02	6,19	3,88	1,13	1,73	49	**01802-00507**
Ø 4,0	3,68	4,96	3,97	4,04	6,98	1,02	7,21	3,88	1,13	1,73	42	**01802-00509**
Ø 4,0	4,69	5,97	3,97	4,04	6,98	1,02	8,22	3,88	1,13	1,73	36	**01802-00511**
Ø 4,0	5,71	6,99	3,97	4,04	6,98	1,02	9,24	3,88	1,13	1,73	32	**01802-00513**

Wartości według katalogu producenta (typowe, chyba że kolumna oznacza wartość minimalną). Wszystkie wymiary w mm. Parametry należy zweryfikować względem wymagań konkretnego połączenia. Źródło: Katalog POP Avdel Speed Fastening Systems (rev. 05.2017), str. 38. Aktualne dane i dobór narzędzia: norsteel.pl/nity/briv/1802/