POP-AVDEL · BRIV®

Briv® 1821

STAL | Łeb kulisty | Ø 3,2 / 4,0 / 4,8 / 6,0 mm

Stal niskowęglowa ocynkowana, pasywacja bezchromianowa



SCHEMAT WYMIAROWY

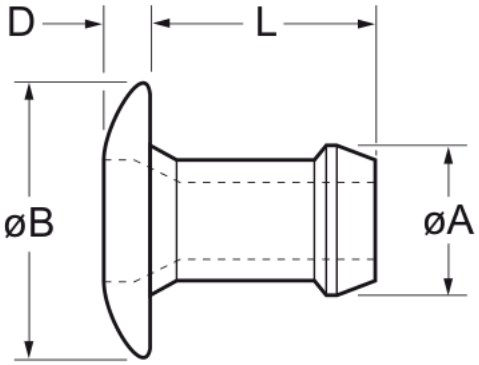

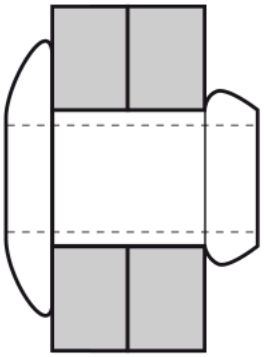

Katalog POP Avdel Speed Fastening Systems, str. 39

CHARAKTERYSTYKA WYKONANIA

Rodzina	**Briv®**
Seria	**1821**
Materiał	**stal niskowęglowa ocynkowana, pasywacja bezchromianowa**
Łeb	**Łeb kulisty**
Średnice	**Ø 3,2 / 4,0 / 4,8 / 6,0 mm**
Liczba pozycji	**30**

LEGENDA

Ø	średnica nominalna
Grip	zakres zacisku (grubość pakietu)
Otwór	średnica otworu montażowego
ØB	średnica łba
D	wysokość łba
L	długość nitu
ØA	średnica trzonu
kN	wytrzymałość na ścinanie i rozciąganie (wartości typowe)
Szt.	liczba sztuk w magazynku (± 1)

Wymiary i wytrzymałość

	ZAKRES ZACISKU · MM		OTWÓR · MM		WYMIARY NITU · MM				WYTRZYMAŁOŚĆ · KN			
Ø	**Grip min.**	**Grip max.**	**Otwór min.**	**Otwór max.**	**ØB max.**	**D max.**	**L max.**	**ØA max.**	**Ścinanie**	**Rozciąganie**	**Szt.**	**Kod producenta**
Ø 3,2	0,64	1,91	3,26	3,34	6,53	0,99	3,86	3,17	1,13	1,82	59	**01821-00403**
Ø 3,2	1,14	2,42	3,26	3,34	6,53	0,99	4,37	3,17	1,13	1,82	58	**01821-00404**
Ø 3,2	1,65	2,87	3,26	3,34	6,53	0,99	4,87	3,17	1,13	1,82	50	**01821-00405**
Ø 3,2	2,15	3,43	3,26	3,34	6,53	0,99	5,39	3,17	1,13	1,82	48	**01821-00406**

	ZAKRES ZACISKU · MM		OTWÓR · MM		WYMIARY NITU · MM				WYTRZYMAŁOŚĆ · KN			
Ø	Grip min.	Grip max.	Otwór min.	Otwór max.	ØB max.	D max.	L max.	ØA max.	Ścinanie	Rozciąganie	Szt.	Kod producenta
Ø 3,2	3,17	4,45	3,26	3,34	6,53	0,99	6,41	3,17	1,13	1,82	42	**01821-00408**
Ø 3,2	4,19	5,47	3,26	3,34	6,53	0,99	7,42	3,17	1,13	1,82	37	**01821-00410**
Ø 3,2	5,20	6,48	3,26	3,34	6,53	0,99	8,44	3,17	1,13	1,82	33	**01821-00412**
Ø 3,2	6,22	7,50	3,26	3,34	6,53	0,99	9,45	3,17	1,13	1,82	29	**01821-00414**
Ø 3,2	7,24	8,51	3,26	3,34	6,53	0,99	10,46	3,17	1,13	1,82	26	**01821-00416**
Ø 4,0	1,57	2,93	3,97	4,04	8,18	0,99	4,91	3,90	1,65	2,80	52	**01821-00505**
Ø 4,0	2,15	3,43	3,97	4,04	8,18	0,99	5,41	3,90	1,65	2,80	49	**01821-00506**
Ø 4,0	2,66	3,94	3,97	4,04	8,18	0,99	5,92	3,90	1,65	2,80	44	**01821-00507**
Ø 4,0	3,68	4,96	3,97	4,04	8,18	0,99	6,94	3,90	1,65	2,80	39	**01821-00509**
Ø 4,0	4,69	5,97	3,97	4,04	8,18	0,99	7,95	3,90	1,65	2,80	34	**01821-00511**
Ø 4,0	5,71	6,99	3,97	4,04	8,18	0,99	8,97	3,90	1,65	2,80	31	**01821-00513**
Ø 4,0	6,73	8,00	3,97	4,04	8,18	0,99	9,98	3,90	1,65	2,80	26	**01821-00515**
Ø 4,0	7,75	9,02	3,97	4,04	8,18	0,99	11,00	3,90	1,65	2,80	24	**01821-00517**
Ø 4,8	1,65	3,30	4,85	4,93	9,71	1,17	5,39	4,79	2,25	3,71	46	**01821-00606**
Ø 4,8	2,03	3,94	4,85	4,93	9,71	1,17	6,10	4,79	2,25	3,71	42	**01821-00607**
Ø 4,8	3,68	5,21	4,85	4,93	9,71	1,17	7,37	4,79	2,25	3,71	35	**01821-00609**
Ø 4,8	4,95	6,48	4,85	4,93	9,71	1,17	8,64	4,79	2,25	3,71	31	**01821-00611**
Ø 4,8	6,22	7,75	4,85	4,93	9,71	1,17	9,91	4,79	2,25	3,71	27	**01821-00613**
Ø 4,8	7,49	9,02	4,85	4,93	9,71	1,17	11,18	4,79	2,25	3,71	24	**01821-00615**
Ø 4,8	8,76	10,29	4,85	4,93	9,71	1,17	12,45	4,79	2,25	3,71	22	**01821-00617**
Ø 6,0	2,66	3,94	5,94	6,02	11,55	1,35	6,93	5,93	2,58	4,22	37	**01821-06007**
Ø 6,0	3,68	4,95	5,94	6,02	11,55	1,35	7,94	5,93	2,58	4,22	33	**01821-06009**
Ø 6,0	4,70	5,96	5,94	6,02	11,55	1,35	8,96	5,93	2,58	4,22	29	**01821-06011**
Ø 6,0	5,71	6,98	5,94	6,02	11,55	1,35	9,98	5,93	2,58	4,22	26	**01821-06013**
Ø 6,0	6,73	7,99	5,94	6,02	11,55	1,35	10,99	5,93	2,58	4,22	24	**01821-06015**
Ø 6,0	7,74	9,01	5,94	6,02	11,55	1,35	12,00	5,93	2,58	4,22	23	**01821-06017**

Wartości według katalogu producenta (typowe, chyba że kolumna oznacza wartość minimalną). Wszystkie wymiary w mm. Parametry należy zweryfikować względem wymagań konkretnego połączenia. Źródło: Katalog POP Avdel Speed Fastening Systems (rev. 05.2017), str. 39–40. Aktualne dane i dobór narzędzia: norsteel.pl/nity/briv/1821/