POP-AVDEL · BRIV®

# Briv® 1822

**STAL** | **Łeb stożkowy 120°** | **Ø 3,2 / 4,0 mm**

Stal niskowęglowa ocynkowana, pasywacja bezchromianowa



## SCHEMAT WYMIAROWY

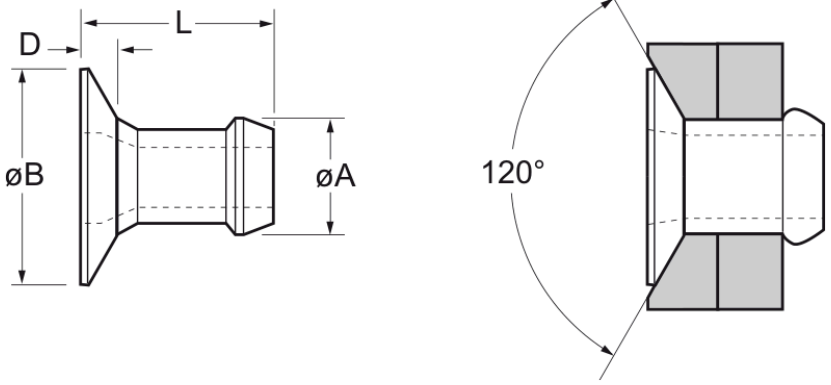


Katalog POP Avdel Speed Fastening Systems, str. 41

## CHARAKTERYSTYKA WYKONANIA

| | |
|---|---|
| Rodzina | **Briv®** |
| Seria | **1822** |
| Materiał | **stal niskowęglowa ocynkowana, pasywacja bezchromianowa** |
| Łeb | **Łeb stożkowy 120°** |
| Średnice | **Ø 3,2 / 4,0 mm** |
| Liczba pozycji | **13** |

## LEGENDA

| | |
|---|---|
| **Ø** | średnica nominalna |
| **Grip** | zakres zacisku (grubość pakietu) |
| **Otwór** | średnica otworu montażowego |
| **ØB** | średnica łba |
| **D** | wysokość łba |
| **L** | długość nitu |
| **ØA** | średnica trzonu |
| **kN** | wytrzymałość na ścinanie i rozciąganie (wartości typowe) |
| **Szt.** | liczba sztuk w magazynku (± 1) |

## Wymiary i wytrzymałość

| | ZAKRES ZACISKU · MM | | OTWÓR · MM | | WYMIARY NITU · MM | | | | WYTRZYMAŁOŚĆ · KN | | | |
|---|---|---|---|---|---|---|---|---|---|---|---|---|
| **Ø** | **Grip min.** | **Grip max.** | **Otwór min.** | **Otwór max.** | **ØB max.** | **D max.** | **L max.** | **ØA max.** | **Ścinanie** | **Rozciąganie** | **Szt.** | **Kod producenta** |
| **Ø 3,2** | 1,52 | 2,79 | 3,26 | 3,34 | 5,84 | 0,76 | 4,77 | 3,17 | 0,95 | 1,65 | 64 | **01822-00406** |
| **Ø 3,2** | 2,54 | 3,81 | 3,26 | 3,34 | 5,84 | 0,76 | 5,79 | 3,17 | 0,95 | 1,65 | 52 | **01822-00407** |
| **Ø 3,2** | 3,56 | 4,83 | 3,26 | 3,34 | 5,84 | 0,76 | 6,81 | 3,17 | 0,95 | 1,65 | 44 | **01822-00408** |
| **Ø 3,2** | 4,57 | 5,84 | 3,26 | 3,34 | 5,84 | 0,76 | 7,82 | 3,17 | 0,95 | 1,65 | 38 | **01822-00410** |

| | ZAKRES ZACISKU · MM | | OTWÓR · MM | | WYMIARY NITU · MM | | | | WYTRZYMAŁOŚĆ · KN | | | |
|---|---|---|---|---|---|---|---|---|---|---|---|---|
| Ø | Grip min. | Grip max. | Otwór min. | Otwór max. | ØB max. | D max. | L max. | ØA max. | Ścinanie | Rozciąganie | Szt. | Kod producenta |
| **Ø 3,2** | 5,59 | 6,86 | 3,26 | 3,34 | 5,84 | 0,76 | 8,84 | 3,17 | 0,95 | 1,65 | 33 | **01822-00411** |
| **Ø 4,0** | 1,57 | 2,93 | 3,97 | 4,04 | 6,98 | 1,02 | 5,18 | 3,90 | 1,65 | 2,80 | 59 | **01822-00505** |
| **Ø 4,0** | 2,15 | 3,43 | 3,97 | 4,04 | 6,98 | 1,02 | 5,69 | 3,90 | 1,65 | 2,80 | 54 | **01822-00506** |
| **Ø 4,0** | 2,66 | 3,94 | 3,97 | 4,04 | 6,98 | 1,02 | 6,19 | 3,90 | 1,65 | 2,80 | 49 | **01822-00507** |
| **Ø 4,0** | 3,68 | 4,96 | 3,97 | 4,04 | 6,98 | 1,02 | 7,21 | 3,90 | 1,65 | 2,80 | 42 | **01822-00509** |
| **Ø 4,0** | 4,69 | 5,97 | 3,97 | 4,04 | 6,98 | 1,02 | 8,22 | 3,90 | 1,65 | 2,80 | 36 | **01822-00511** |
| **Ø 4,0** | 5,71 | 6,99 | 3,97 | 4,04 | 6,98 | 1,02 | 9,24 | 3,90 | 1,65 | 2,80 | 32 | **01822-00513** |
| **Ø 3,2** | 1,27 | 2,29 | 3,26 | 3,34 | 5,84 | 0,74 | 4,32 | 3,17 | 0,95 | 1,65 | 72 | **01810-06480** |
| **Ø 3,2** | 1,45 | 1,70 | 3,26 | 3,34 | 5,84 | 0,69 | 4,19 | 3,17 | 0,95 | 1,65 | 72 | **01810-10375** |

**Uwaga:** Kody 01810-06480 i 01810-10375: wersja specjalna do cienkich blach.

Wartości według katalogu producenta (typowe, chyba że kolumna oznacza wartość minimalną). Wszystkie wymiary w mm. Parametry należy zweryfikować względem wymagań konkretnego połączenia. Źródło: Katalog POP Avdel Speed Fastening Systems (rev. 05.2017), str. 41. Aktualne dane i dobór narzędzia: norsteel.pl/nity/briv/1822/