POP-AVDEL · BRIV®

Briv® 1841

A2 | Łeb kulisty | Ø 3,2 / 4,0 / 4,8 mm

Stal nierdzewna A2 (1.4567), polerowana



SCHEMAT WYMIAROWY

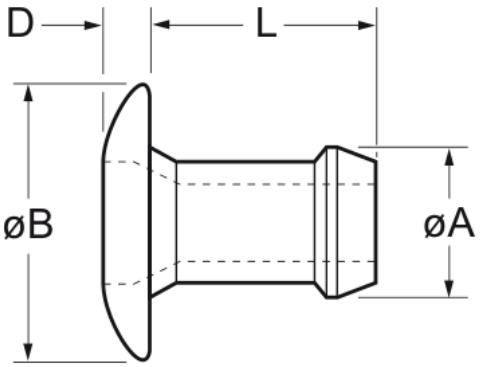

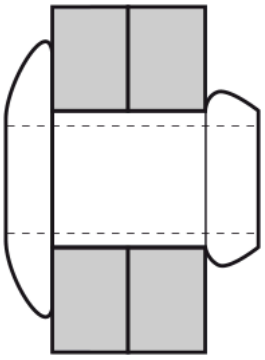

Katalog POP Avdel Speed Fastening Systems, str. 44

CHARAKTERYSTYKA WYKONANIA

Rodzina	**Briv®**
Seria	**1841**
Materiał	**stal nierdzewna A2 (1.4567), polerowana**
Łeb	**Łeb kulisty**
Średnice	**Ø 3,2 / 4,0 / 4,8 mm**
Liczba pozycji	**17**

LEGENDA

Ø	średnica nominalna
Grip	zakres zacisku (grubość pakietu)
Otwór	średnica otworu montażowego
ØB	średnica łba
D	wysokość łba
L	długość nitu
ØA	średnica trzonu
kN	wytrzymałość na ścinanie i rozciąganie (wartości typowe)
Szt.	liczba sztuk w magazynku (± 1)

Wymiary i wytrzymałość

	ZAKRES ZACISKU · MM		OTWÓR · MM		WYMIARY NITU · MM				WYTRZYMAŁOŚĆ · KN			
Ø	Grip min.	Grip max.	Otwór min.	Otwór max.	ØB max.	D max.	L max.	ØA max.	Ścinanie	Rozciąganie	Szt.	Kod producenta
Ø 3,2	1,14	2,42	3,26	3,34	6,53	0,99	4,37	3,14	1,33	1,96	58	**01841-00404**
Ø 3,2	2,15	3,43	3,26	3,34	6,53	0,99	5,39	3,14	1,33	1,96	50	**01841-00406**
Ø 3,2	3,17	4,45	3,26	3,34	6,53	0,99	6,41	3,14	1,33	1,96	42	**01841-00408**
Ø 4,0	1,57	2,93	3,97	4,04	8,18	0,99	4,91	3,88	2,45	3,6	52	**01841-00505**

	ZAKRES ZACISKU · MM		OTWÓR · MM		WYMIARY NITU · MM				WYTRZYMAŁOŚĆ · KN			
Ø	Grip min.	Grip max.	Otwór min.	Otwór max.	ØB max.	D max.	L max.	ØA max.	Ścinanie	Rozciąganie	Szt.	Kod producenta
Ø 4,0	2,15	3,43	3,97	4,04	8,18	0,99	5,41	3,88	2,45	3,6	49	**01841-00506**
Ø 4,0	2,66	3,94	3,97	4,04	8,18	0,99	5,92	3,88	2,45	3,6	44	**01841-00507**
Ø 4,0	3,68	4,96	3,97	4,04	8,18	0,99	6,94	3,88	2,45	3,6	38	**01841-00509**
Ø 4,0	4,69	5,97	3,97	4,04	8,18	0,99	7,95	3,88	2,45	3,6	34	**01841-00511**
Ø 4,0	5,71	6,99	3,97	4,04	8,18	0,99	8,97	3,88	2,45	3,6	30	**01841-00513**
Ø 4,8	1,65	3,30	4,85	4,93	9,71	1,17	5,39	4,77	3,56	5,12	46	**01841-00606**
Ø 4,8	2,03	3,94	4,85	4,93	9,71	1,17	6,10	4,77	3,56	5,12	42	**01841-00607**
Ø 4,8	3,68	5,21	4,85	4,93	9,71	1,17	7,37	4,77	3,56	5,12	35	**01841-00609**
Ø 4,8	4,32	5,84	4,85	4,93	9,71	1,17	8,00	4,77	3,56	5,12	32	**01841-00610**
Ø 4,8	4,95	6,48	4,85	4,93	9,71	1,17	8,64	4,77	3,56	5,12	31	**01841-00611**
Ø 4,8	6,22	7,75	4,85	4,93	9,71	1,17	9,91	4,77	3,56	5,12	27	**01841-00613**
Ø 4,8	7,49	9,02	4,85	4,93	9,71	1,17	11,18	4,77	3,56	5,12	24	**01841-00615**
Ø 4,8	8,76	10,29	4,85	4,93	9,71	1,17	12,45	4,77	3,56	5,12	22	**01841-00617**

Wartości według katalogu producenta (typowe, chyba że kolumna oznacza wartość minimalną). Wszystkie wymiary w mm. Parametry należy zweryfikować względem wymagań konkretnego połączenia. Źródło: Katalog POP Avdel Speed Fastening Systems (rev. 05.2017), str. 44. Aktualne dane i dobór narzędzia: norsteel.pl/nity/briv/1841/