POP-AVDEL · CHOBERT®

Chobert® 1122

STAL | **Łeb stożkowy 120°** | **Ø 3,2 / 4,0 / 4,8 / 6,4 mm**

Stal niskowęglowa ocynkowana, pasywacja bezchromianowa



SCHEMAT WYMIAROWY

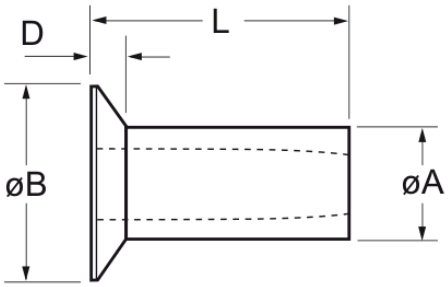

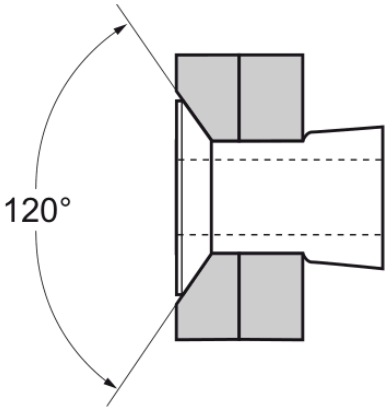

Katalog POP Avdel Speed Fastening Systems, str. 47

CHARAKTERYSTYKA WYKONANIA

Rodzina	**Chobert®**
Seria	**1122**
Materiał	**stal niskowęglowa ocynkowana, pasywacja bezchromianowa**
Łeb	**Łeb stożkowy 120°**
Średnice	**Ø 3,2 / 4,0 / 4,8 / 6,4 mm**
Liczba pozycji	**26**

LEGENDA

Ø	średnica nominalna
Grip	zakres zacisku (grubość pakietu)
Otwór	średnica otworu montażowego
ØB	średnica łba
D	wysokość łba
L	długość nitu
ØA	średnica trzonu
kN	wytrzymałość na ścinanie (wartości typowe)
Szt.	liczba sztuk w magazynku (± 1)

Wymiary i wytrzymałość

	ZAKRES ZACISKU · MM		OTWÓR · MM		WYMIARY NITU · MM				WYTRZ. · KN		
Ø	**Grip min.**	**Grip max.**	**Otwór min.**	**Otwór max.**	**ØB**	**D max.**	**L**	**ØA max.**	**Ścinanie**	**Szt.**	**Kod producenta**
Ø 3,2	0,91	1,57	3,26	3,34	5,20	0,92	3,4	3,25	1,40	90	**01122-00404**
Ø 3,2	0,91	2,36	3,26	3,34	5,20	0,92	4,1	3,25	1,40	72	**01122-00405**
Ø 3,2	1,57	3,17	3,26	3,34	5,20	0,92	4,9	3,25	1,40	61	**01122-00406**
Ø 3,2	3,17	4,75	3,26	3,34	5,20	0,92	6,5	3,25	1,40	46	**01122-00408**
Ø 3,2	4,75	6,35	3,26	3,34	5,20	0,92	8,1	3,25	1,40	37	**01122-00410**
Ø 3,2	6,35	7,92	3,26	3,34	5,20	0,92	9,7	3,25	1,40	31	**01122-00412**

	ZAKRES ZACISKU · MM		OTWÓR · MM		WYMIARY NITU · MM				WYTRZ. · KN		
Ø	Grip min.	Grip max.	Otwór min.	Otwór max.	ØB	D max.	L	ØA max.	Ścinanie	Szt.	Kod producenta
Ø 4,0	1,57	3,17	4,09	4,17	6,22	0,97	4,9	4,04	2,40	61	**01122-00506**
Ø 4,0	3,17	4,75	4,09	4,17	6,22	0,97	6,5	4,04	2,40	46	**01122-00508**
Ø 4,0	4,75	6,35	4,09	4,17	6,22	0,97	8,1	4,04	2,40	37	**01122-00510**
Ø 4,0	6,35	7,92	4,09	4,17	6,22	0,97	9,7	4,04	2,40	31	**01122-00512**
Ø 4,0	7,92	9,52	4,09	4,17	6,22	0,97	11,3	4,04	2,40	26	**01122-00514**
Ø 4,0	9,52	11,10	4,09	4,17	6,22	0,97	12,9	4,04	2,40	23	**01122-00516**
Ø 4,8	1,57	3,17	4,85	4,93	8,61	1,43	5,7	4,85	3,20	52	**01122-00607**
Ø 4,8	3,17	4,75	4,85	4,93	8,61	1,43	7,3	4,85	3,20	41	**01122-00609**
Ø 4,8	4,75	6,35	4,85	4,93	8,61	1,43	8,9	4,85	3,20	33	**01122-00611**
Ø 4,8	6,35	7,92	4,85	4,93	8,61	1,43	10,5	4,85	3,20	28	**01122-00613**
Ø 4,8	7,92	9,52	4,85	4,93	8,61	1,43	12,1	4,85	3,20	25	**01122-00615**
Ø 4,8	9,52	11,10	4,85	4,93	8,61	1,43	13,7	4,85	3,20	22	**01122-00617**
Ø 4,8	11,10	12,70	4,85	4,93	8,61	1,43	15,3	4,85	3,20	19	**01122-00619**
Ø 6,4	6,35	7,92	6,35	6,43	10,19	1,45	10,5	6,35	4,40	28	**01122-00813**
Ø 6,4	7,92	9,52	6,35	6,43	10,19	1,45	12,1	6,35	4,40	25	**01122-00815**
Ø 6,4	9,52	11,10	6,35	6,43	10,19	1,45	13,7	6,35	4,40	22	**01122-00817**
Ø 6,4	11,10	12,70	6,35	6,43	10,19	1,45	15,3	6,35	4,40	19	**01122-00819**
Ø 6,4	12,70	14,27	6,35	6,43	10,19	1,45	16,8	6,35	4,40	18	**01122-00821**
Ø 6,4	14,27	15,87	6,35	6,43	10,19	1,45	18,4	6,35	4,40	16	**01122-00823**
Ø 6,4	15,87	17,45	6,35	6,43	10,19	1,45	20,0	6,35	4,40	15	**01122-00825**

Wartości według katalogu producenta (typowe, chyba że kolumna oznacza wartość minimalną). Wszystkie wymiary w mm. Parametry należy zweryfikować względem wymagań konkretnego połączenia. Źródło: Katalog POP Avdel Speed Fastening Systems (rev. 05.2017), str. 47–48. Aktualne dane i dobór narzędzia: norsteel.pl/nity/chobert/1122/