POP-AVDEL · RIVSCREW®

Rivscrew® 1722

STAL | **Łeb kulisty** | **Ø 2,8 / 3,0 / 3,5 / 4,0 mm**

Stal niskowęglowa ocynkowana, pasywacja bezchromianowa



SCHEMAT WYMIAROWY

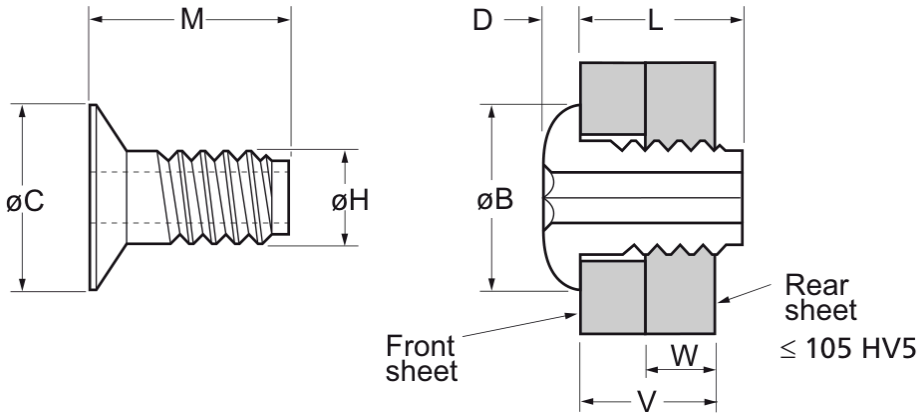

Katalog POP Avdel Speed Fastening Systems, str. 64

CHARAKTERYSTYKA WYKONANIA

Rodzina	**Rivscrew®**
Seria	**1722**
Materiał	**stal niskowęglowa ocynkowana, pasywacja bezchromianowa**
Łeb	**Łeb kulisty**
Średnice	**Ø 2,8 / 3,0 / 3,5 / 4,0 mm**
Liczba pozycji	**26**

LEGENDA

Ø	średnica nominalna
ØH	średnica trzonu przed osadzeniem
Otwór przedni	otwór w blasze przedniej (mocowanej)
Otwór tylny	otwór w blasze tylnej
ØC	średnica łba przed osadzeniem
M	długość elementu
W	minimalna grubość blachy tylnej (gwintowanej)
V	maksymalna grubość pakietu (od łba do spodu blachy tylnej)
ØB	średnica łba po osadzeniu (zależy od zestawu nosowego)
D	wysokość łba (po osadzeniu w 1722)
L	długość nitu
Szt.	liczba sztuk w magazynku (± 1)

Wymiary i wytrzymałość

		OTWÓR W BLASZE PRZEDNIEJ · MM		OTWÓR W BLASZE TYLNEJ · MM		WYMIARY ELEMENTU · MM				ŁEB PO OSADZENIU · MM				
Ø	ØH max.	Otwór przedni min.	Otwór przedni max.	Otwór tylny min.	Otwór tylny max.	ØC max.	M max.	W min.	V max.	ØB max.	D max.	L max.	Szt.	Kod producenta
Ø 2,8	2,6	2,95	3,02	2,62	2,70	5,9	5,2	1,62	2,85	6,1	1,4	4,0	62	**01722-02806**
Ø 2,8	2,6	2,95	3,02	2,62	2,70	5,9	6,2	1,62	3,85	6,1	1,4	5,0	52	**01722-02807**
Ø 2,8	2,6	2,95	3,02	2,62	2,70	5,9	7,2	1,62	4,83	6,1	1,4	6,0	43	**01722-02809**
Ø 2,8	2,6	2,95	3,02	2,62	2,70	5,9	8,2	1,62	5,82	6,1	1,4	7,0	38	**01722-02810**
Ø 2,8	2,6	2,95	3,02	2,62	2,70	5,9	10,1	1,62	7,80	6,1	1,4	9,0	30	**01722-02812**
Ø 3,0	2,8	3,07	3,15	2,82	2,89	5,9	5,2	1,62	2,85	6,1	1,4	4,0	62	**01722-03006**
Ø 3,0	2,8	3,07	3,15	2,82	2,89	5,9	6,2	1,62	3,85	6,1	1,4	5,0	52	**01722-03007**
Ø 3,0	2,8	3,07	3,15	2,82	2,89	5,9	7,2	1,62	4,83	6,1	1,4	6,0	43	**01722-03009**
Ø 3,0	2,8	3,07	3,15	2,82	2,89	5,9	8,2	1,62	5,82	6,1	1,4	7,0	38	**01722-03010**
Ø 3,0	2,8	3,07	3,15	2,82	2,89	5,9	9,2	1,62	6,81	6,1	1,4	8,0	34	**01722-03011**
Ø 3,0	2,8	3,07	3,15	2,82	2,89	5,9	10,1	1,62	7,80	6,1	1,4	9,0	30	**01722-03012**
Ø 3,0	2,8	3,07	3,15	2,82	2,89	5,9	13,1	1,62	10,72	6,1	1,4	11,9	23	**01722-03016**
Ø 3,5	3,1	3,50	3,58	3,10	3,17	6,0	5,2	1,62	2,85	6,1	1,4	4,0	62	**01722-03506**
Ø 3,5	3,1	3,50	3,58	3,10	3,17	6,0	6,2	1,62	3,85	6,1	1,4	5,0	52	**01722-03507**
Ø 3,5	3,1	3,50	3,58	3,10	3,17	6,0	7,2	1,62	4,83	6,1	1,4	6,0	43	**01722-03509**
Ø 3,5	3,1	3,50	3,58	3,10	3,17	6,0	8,2	1,62	5,82	6,1	1,4	7,0	38	**01722-03510**
Ø 3,5	3,1	3,50	3,58	3,10	3,17	6,0	9,2	1,62	6,81	6,1	1,4	8,0	34	**01722-03511**
Ø 3,5	3,1	3,50	3,58	3,10	3,17	6,0	10,1	1,62	7,80	6,1	1,4	9,0	30	**01722-03512**
Ø 3,5	3,1	3,50	3,58	3,10	3,17	6,0	14,1	1,62	11,76	6,1	1,4	12,9	21	**01722-03517**
Ø 4,0	3,6	4,19	4,27	3,61	3,68	6,3	5,2	1,62	2,85	6,4	1,4	4,0	62	**01722-04006**
Ø 4,0	3,6	4,19	4,27	3,61	3,68	6,3	6,2	1,62	3,85	6,4	1,4	5,0	52	**01722-04007**
Ø 4,0	3,6	4,19	4,27	3,61	3,68	6,3	7,2	1,62	4,83	6,4	1,4	6,0	43	**01722-04009**
Ø 4,0	3,6	4,19	4,27	3,61	3,68	6,3	8,2	1,62	5,82	6,4	1,4	7,0	38	**01722-04010**
Ø 4,0	3,6	4,19	4,27	3,61	3,68	6,3	9,2	1,62	6,81	6,4	1,4	8,0	34	**01722-04011**
Ø 4,0	3,6	4,19	4,27	3,61	3,68	6,3	10,1	1,62	7,80	6,4	1,4	9,0	30	**01722-04012**
Ø 4,0	3,6	4,19	4,27	3,61	3,68	6,3	12,1	1,62	9,78	6,4	1,4	11,0	25	**01722-04015**

Uwaga: Na zamówienie wersja cynowana (seria 1723). Wymiary łba po osadzeniu (ØB, D) zależą od zestawu nosowego. Materiał blachy tylnej do 105 HV5.

Wartości według katalogu producenta (typowe, chyba że kolumna oznacza wartość minimalną). Wszystkie wymiary w mm. Parametry należy zweryfikować względem wymagań konkretnego połączenia. Źródło: Katalog POP Avdel Speed Fastening Systems (rev. 05.2017), str. 64–65. Aktualne dane i dobór narzędzia: norsteel.pl/nity/rivscrew/1722/